ARBETSPALL STANDARD 5250

- Robust arbetspall för de små ytorna.
- Hydraulnitad
- Plattformsmått: 385X250 mm
- Stegdjup 81 mm

SP
Typkontrollerad
SPCR 064
enligt Arbetsmiljö-
verkets krav
AFS 2004:3

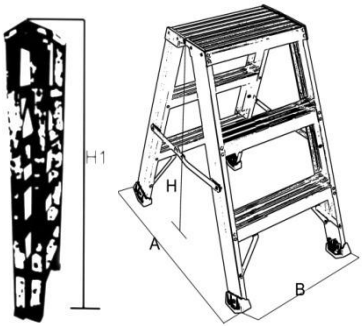

Mått i millimeter

Art.nr	Antal steg	A	B	H	H1	Vikt Kg	EAN
5250-02	2	590	440	500	560	4	7393000525028
5250-03	3	770	465	735	795	5	7393000525035
5250-04	4	950	490	975	1050	7	7393000525042

Skeppshults Press & Svets
Svetsgatan 1 SE-333 93 Skeppshult Tel : +46 371 355 00 Fax. +46 371 360 95 E-post: info@skeppshultstegen.se Webb: www.skeppshultstegen.se